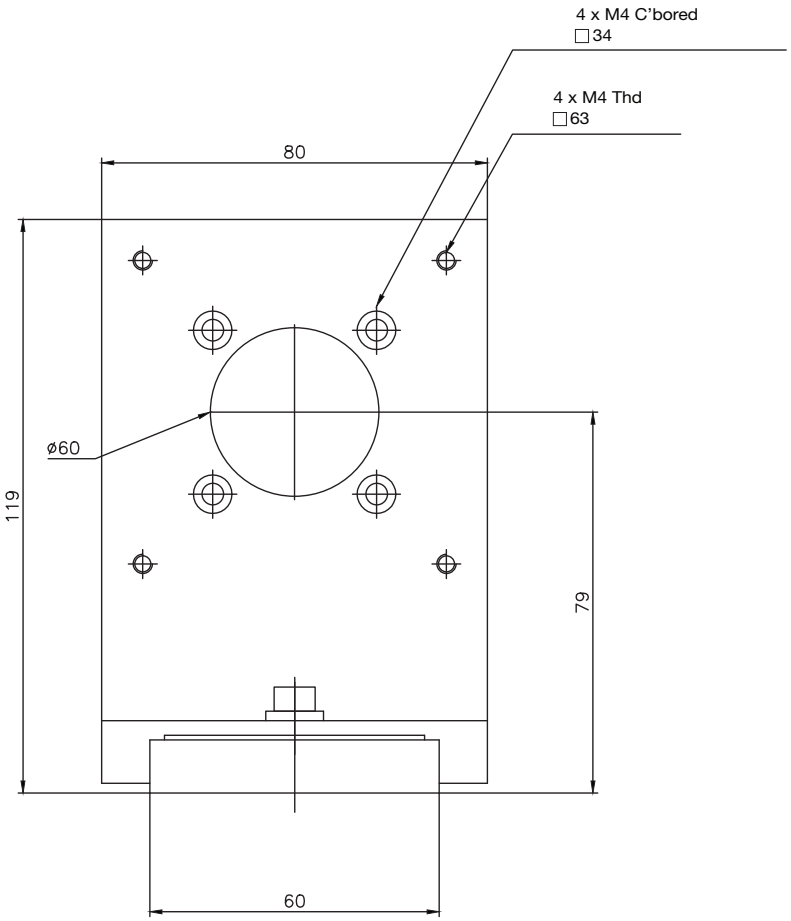
4 x M4 C'bored
□34
4 x M4 Thd
□63
80
ø60
119
79
60

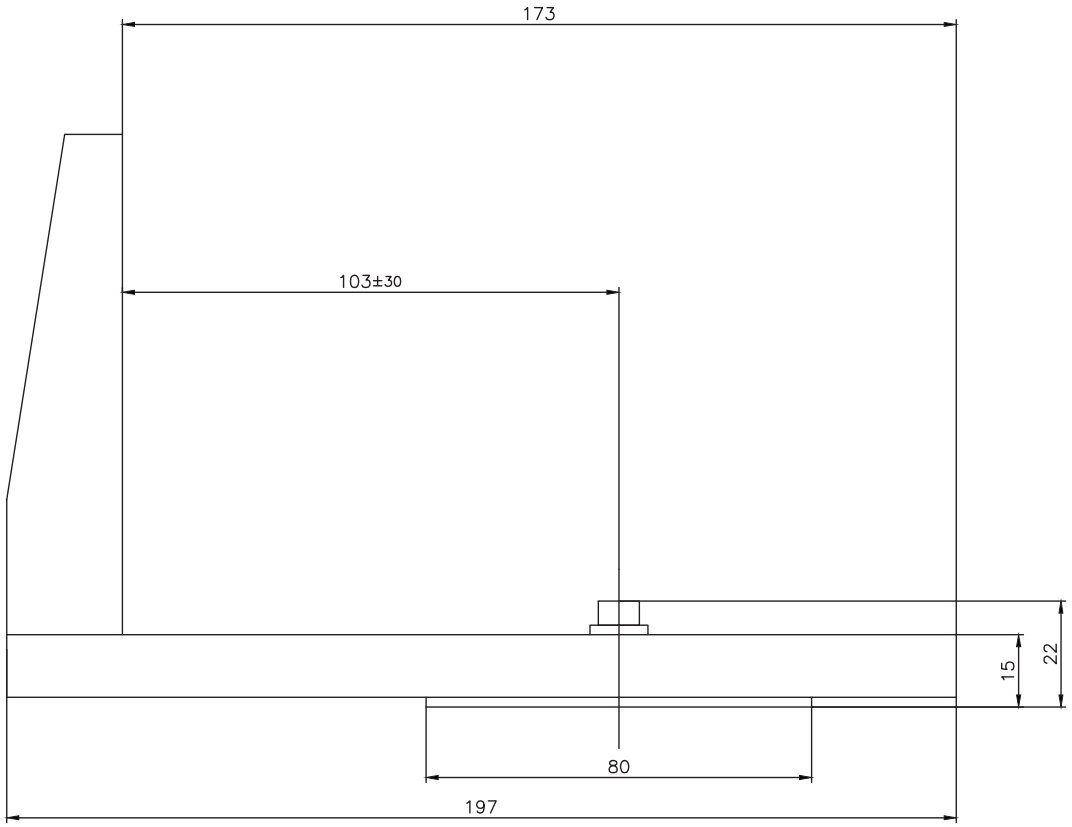
173
103±30
15
22
80
197

Newport